Formica 4.30 Schematic - [...\47H.Sch]

6920 120 Identify 28%/40/40

obsahuje příkazy pro práci s knihovnou grafických předloh

**Main Menu**

- Help
- Files
- Librarian
- Browse/Edit
- Place
- Edit
- Undo
- Search
- Worksheet
- Zoom
- Graphics
- Options
- Info
- Review
- Macros
- Quit

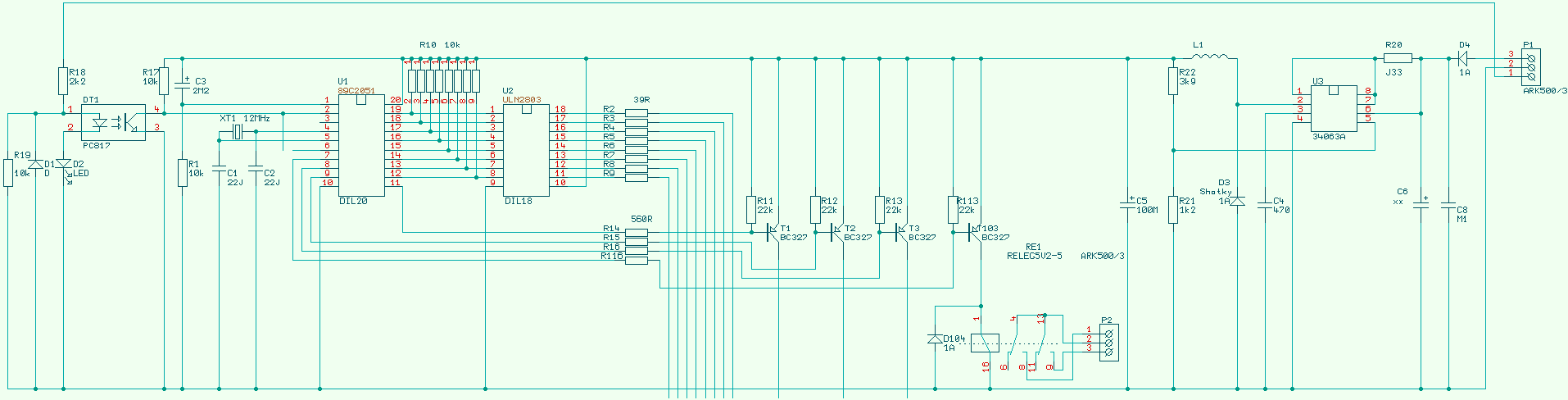


CS 8:44 27.1.2016

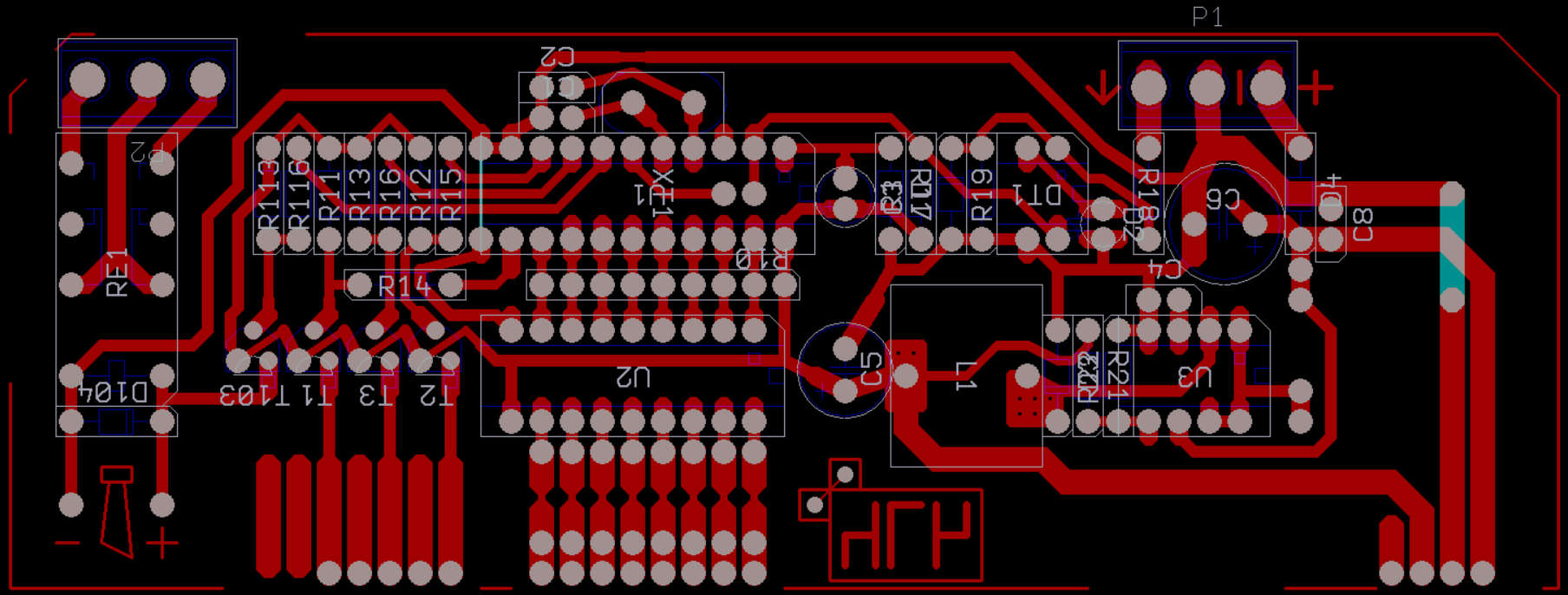
P1
C2
P2
RE1
R113
R116
R11
R13
R16
R12
R15
R14
XT1
R10
R19
DT1
R18
C6
C4
C8
D104
T103
T1
T3
T2
U2
C5
L1
R21
U3